| | | |
|---|---|---|
| 2 POLI + T | DIRITTA | 10A-250V |
| 2 PIN + EARTH | STRAIGHT | 10A-250V |
| 2 POLE + T | DROITE | 10A-250V |
| 2 POLIG + T | ZENTRAL | 10A-250V |

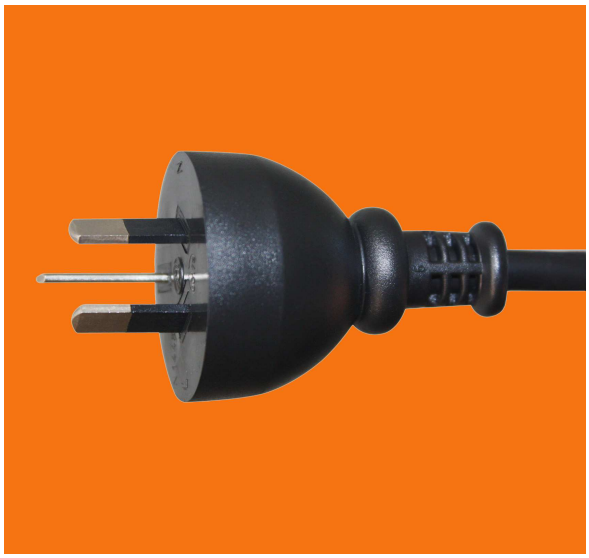

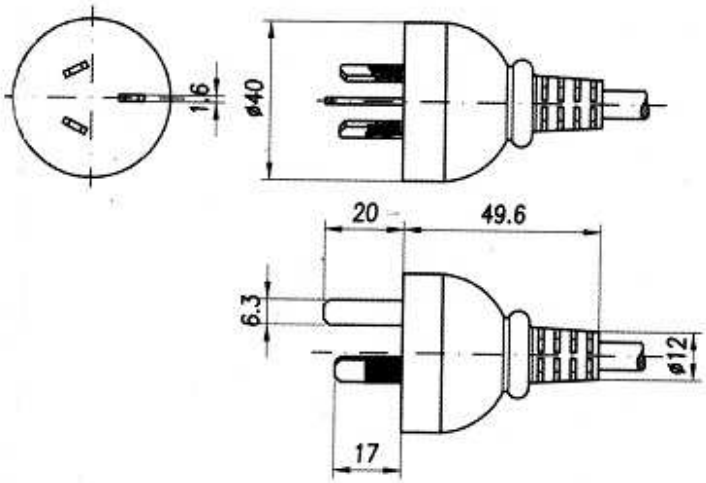


| | |
|---|---|
| H05VV-F 3X0.75 mm2 | ■ |
| H05VV-F 3X1 mm2 | ■ |
| H05VV-F 3X1.5 mm2 | ■ |
| H05V2V2-F 3X0.75 mm2 | ■ |
| H05V2V2-F 3X1 mm2 | ■ |
| H05V2V2-F 3X1.5 mm2 | ■ |

■ Approvazioni possedute
Approvals got
Aprobations obtenues
Erlangte Zulassungen

■ Approvazioni in corso di ottenimento
Approvals in course of proceeding
Approbations en cours d'obtention
Zulassungen mit laufendem Verfahren